Разрез 1-1

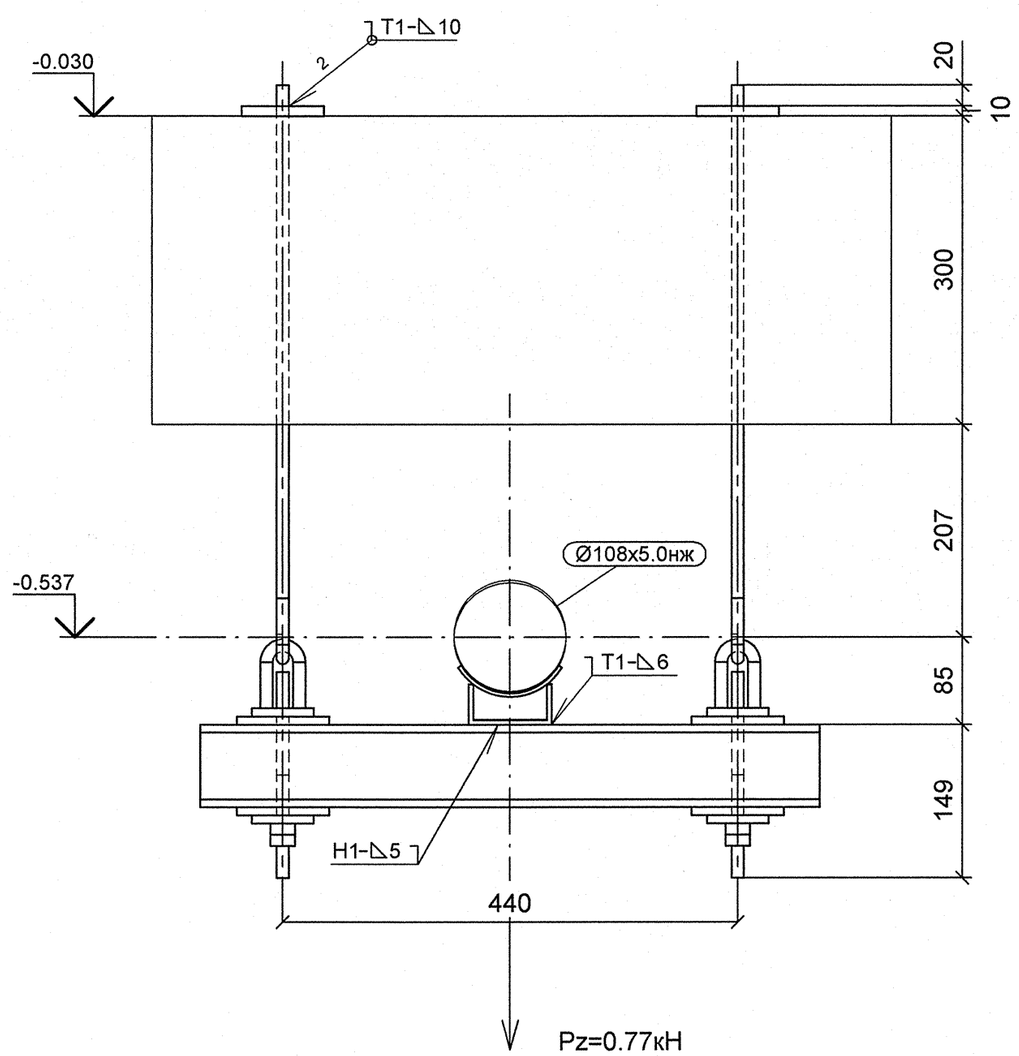

План расположения опоры

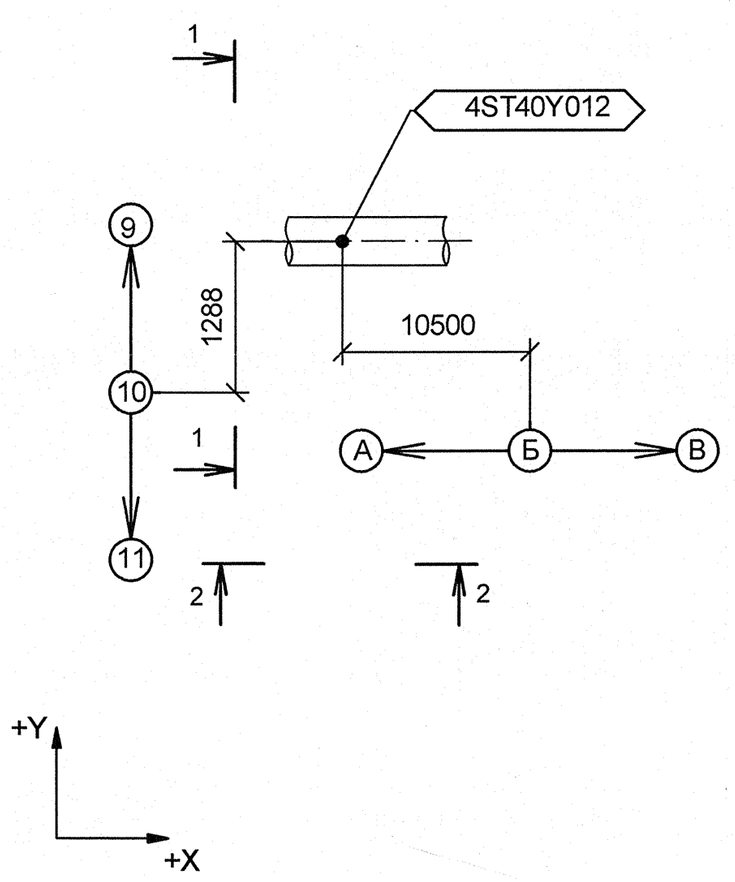

Разрез 2-2

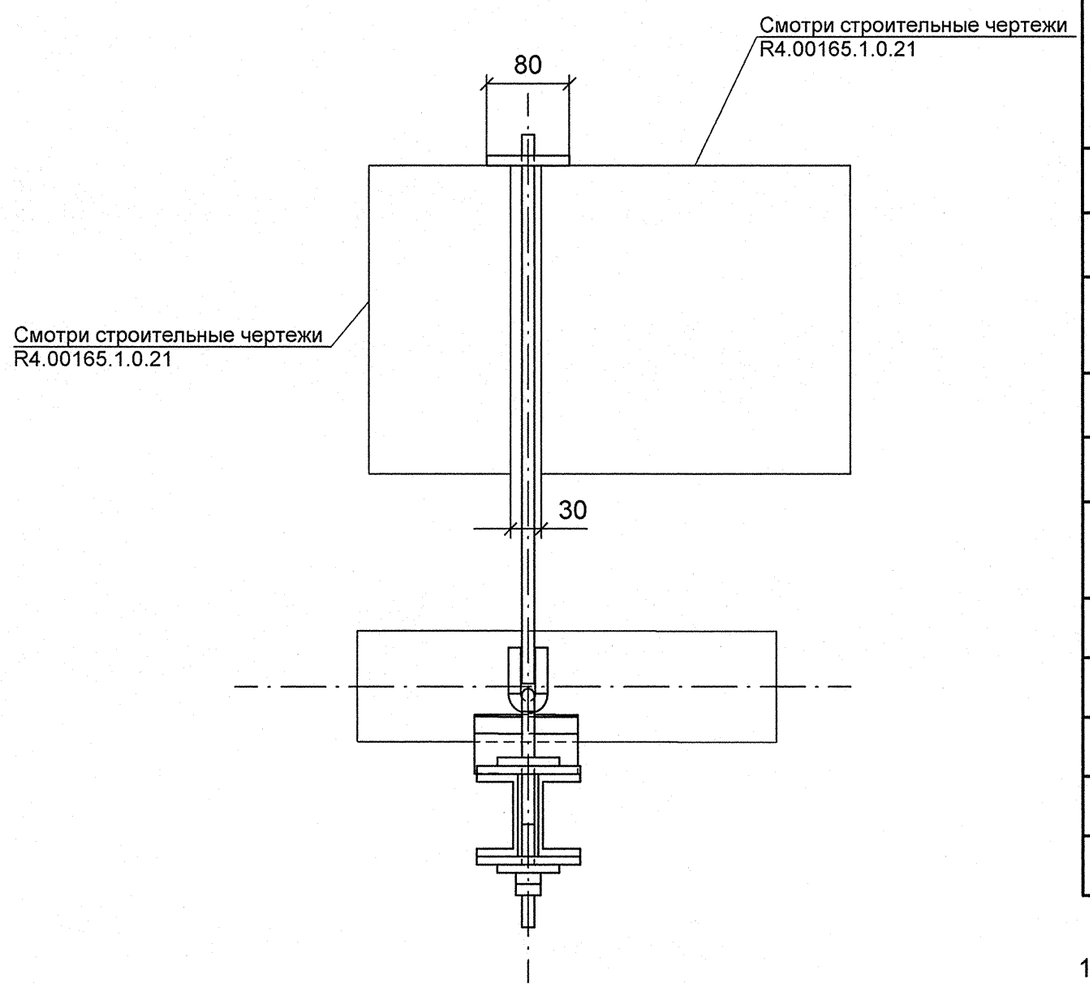

Деталь поз. 4

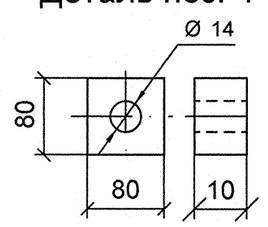

Изометрический вид

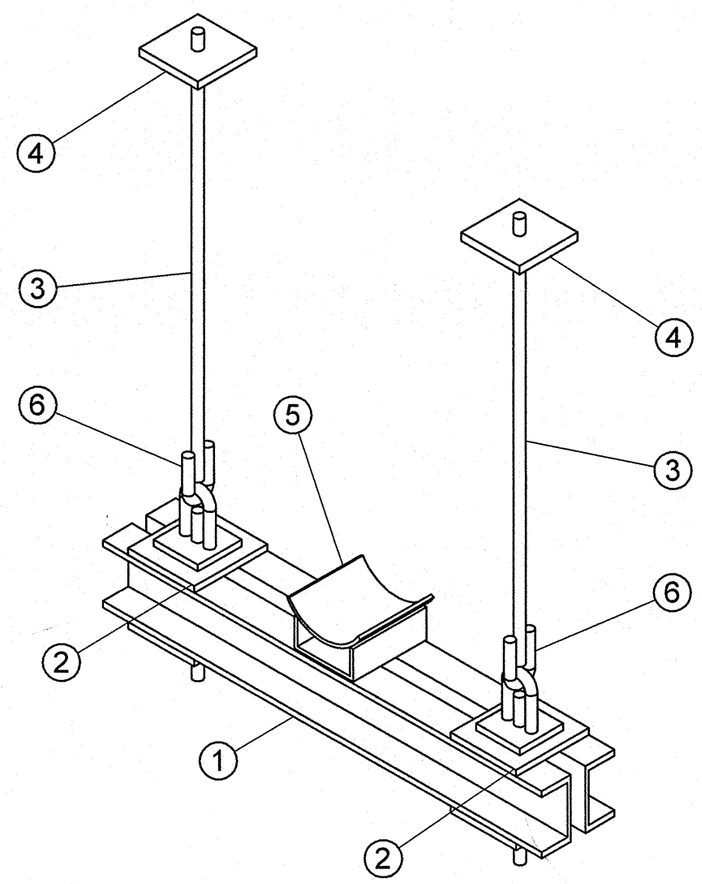

Спецификация деталей

Поз.	Обозначение	Наименование	Кол	Материал	Масса, кг ед.	Масса, кг общ.	Примечание
1	02 ОСТ 34-10-737-93	БАЛКА ОПОРНАЯ, L = 600 мм	1	СБОРНЫЙ	10.70	10.70	
2	01 ОСТ 34-10-740-93	БЛОК КРЕПЛЕНИЯ, L = 200	2	СБОРНЫЙ	0.66	1.32	
3	ГОСТ 2590-2006	КРУГ 12 - В, L = 634, обрезать на монтаже до L = 534	2	20-б ГОСТ 1050-88	0.56	1.13	
4	*по настоящему чертежу*	ЛИСТ Б-ПН-10х80х80	2	Ст3сп5 ГОСТ 14637-89	0.50	1.00	
5	04 ОСТ 34-10-615-93	ОПОРА 108К	1	СБОРНЫЙ	1.10	1.10	
6	1-01 ОСТ 34-10-729-93	УШКО	2	КРУГ 12-В ГОСТ 2590-2006 20-а ГОСТ 1050-88	0.12	0.24	
	ГОСТ 2246-70	ПРОВОЛОКА		СВ-08Г2С	-	-	
	ГОСТ 9467-75	ЭЛЕКТРОДЫ		УОНИИ 13/45	-	-	
					Итого:	15.49	

1 Привязку опоры смотри чертеж R4.ST10.3010.012.01.00.001 (R4.00202.1.0.12 лист 8).
2 Сварку производить по ГОСТ 5264-80.
3 Сварку опоры с трубопроводом производить по ОСТ 34-10-615-93.
4 Сварка тяги с ушком смотри ОСТ 34-10-723-93.
5 Отметка трубопровода подлежит уточнению в соответствии с уклоном трубопровода.
6 Деталь поз. 3 обрезать на монтаже до размеров, указанных на чертеже, с уточнением по месту.
7 Pz - максимальная нагрузка на опору.
8 Изготовить один комплект.

АРХИВНЫЙ ЭКЗЕМПЛЯР

Изм.	Кол.уч.	Лист	№ док.	Подпись	Дата
Инженер 3 к.		Мосенков			19.04
Пров. инж. 2 к.		Соколова			23.04
Нач.гр.		Морозова			23.04
Н.контр.		Краснояров			23.04

Инв. № подл. R4.00202.1.0.12
Лист 155

R4.ST10.3012.012.01.00.069

Ростовская АЭС Блок 4

Главный корпус
Машинное отделение (ДО, ЭЭТУ)
Трубопроводы замкнутого контура ОГЦ

Стадия	Лист	Листов
Р	1	1

Подвеска
4ST40Y012

ОАО "НИАЭП"
2012

Формат А2

Дополнительные подписи

Взам. инв. N

Подп. и дата

Инв. N подл. R4.00202.1.0.12